Kingspan Klargester

Kingspan Environmental

Grupa Kingspan

Fakty

68+

oddziałów na całym świecie.

43+

zakładów produkcyjnych.

25+

biur sprzedaży.

Ameryka północna

Australia i Azja

Europa

Kingspan Environmental oferuje szeroki wachlarz produktów i usług z zakresu ochrony środowiska, odnawialnej energii oraz systemów zarządzania wodą.

Kingspan Environmental

Kingspan Environmental Polska

Rokietnica k. Poznania, Polska

Rokietnica k. Poznania, Polska

Kingspan Environmental

Kingspan Environmental jest **liderem** branży ochrony środowiska w Europie. Marka **Kingspan Klargester** to część całej grupy odpowiadająca za gospodarkę wodno-ściekową. Funkcjonuje na rynku europejskim **od ponad 60 lat**, jako dostawca kompletnych i nowoczesnych rozwiązań wodno-ściekowych. Długoletnie doświadczenie owocuje prawidłowym doborem rozwiązań, jak również wysoką jakością produkowanych urządzeń.

- ✓ 1955 Powstanie firmy Klargester i rozpoczęcie produkcji osadników gnilnych
- ✓ 1974 Wprowadzenie pierwszej wersji BioDisc®
- ✓ 1983 Wprowadzenie do oferty nowej technologii produkcji dysków do BioDisc®
- ✓ 1993 Opatentowanie unikalnego systemu czerpakowego BioDisc®
- ✓ 1998 Wprowadzenie rewolucyjnego procesu produkcji osadników gnilnych Alpha
- ✓ 1998 Sprzedano 250 000 urządzeń na rynku europejskim
- ✓ 2005 BioDisc® uzyskał certyfikat zgodności z nowymi normami PN-EN:12566-3
- ✓ 2010 Wprowadzenie nowej oczyszczalni EnviroSafe®
- ✓ 2010 Sprzedano 100 000 oczyszczalni BioDisc®
- ✓ 2013 Wprowadzenie nowej oczyszczalni Biopura®

NAJSZERSZA OFERTA NA RYNKU!

- ✓ **Cztery technologie przydomowych biologicznych oczyszczalni ścieków.**

- ✓ **Cztery modele przydomowych osadników gnilnych.**

Kingspan Environmental

NAJSZERSZA OFERTA NA RYNKU!

- ✓ **Lokalne oczyszczalnie ścieków- rozwiązania do 2000RLM.**

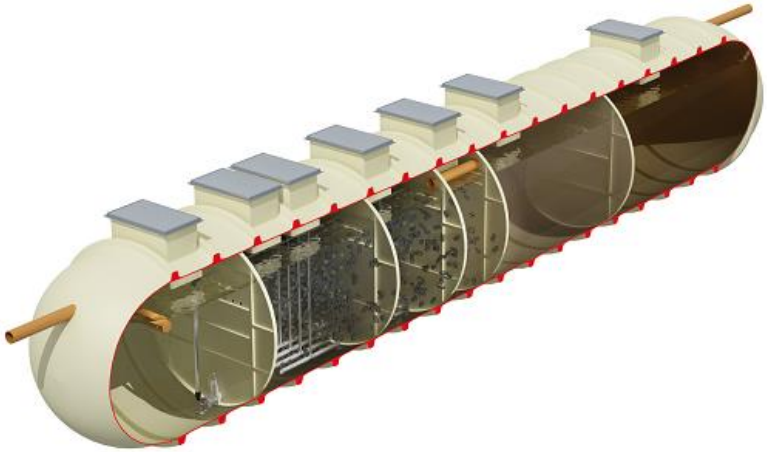

- ✓ **Systemy zbierania wody deszczowej.**

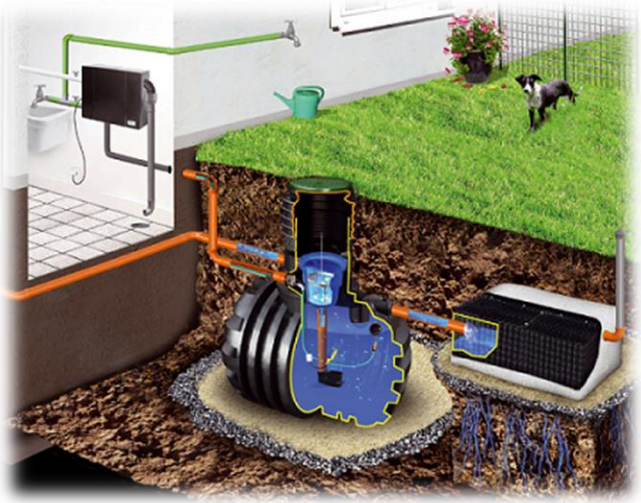

Kingspan Environmental

BioDisc

Oczyszczalnie z obrotowym złożem biologicznym

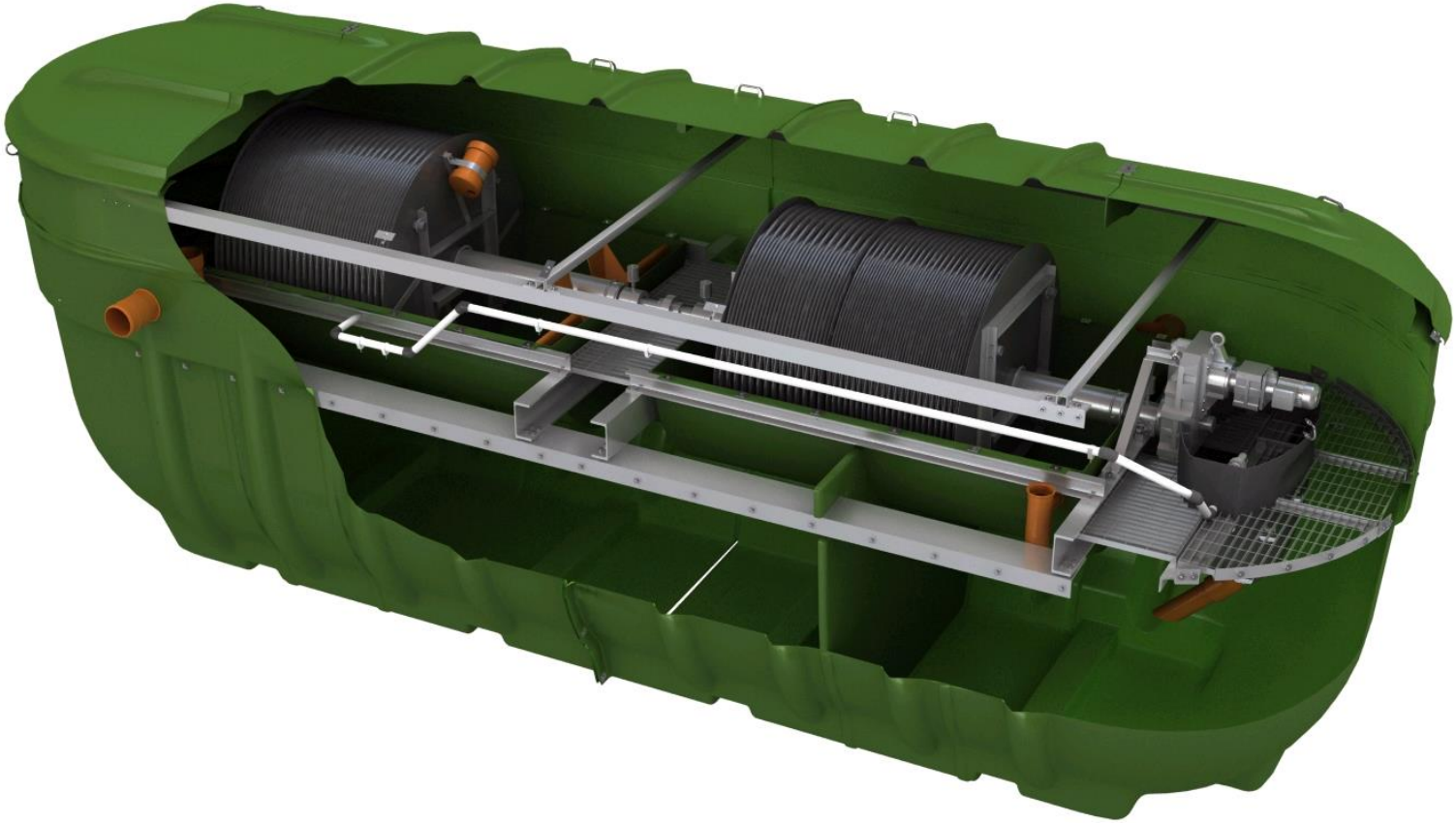

Kingspan Environmental

Typoszeregi oczyszczalni BioDisc:

- ✓BioDisc **BC,** 18 RLM, silnik mocy 75W,
- ✓BioDisc **BD,** 25 RLM, silnik mocy 75W,
- ✓BioDisc **BE,** 35 RLM, silnik mocy 75W
- ✓BioDisc **BF,** 50 RLM, silnik mocy 120W
- ✓BioDisc **BG,** 70 RLM, silnik mocy 180W
- ✓BioDisc **BJ,** 100 RLM, silnik mocy 250W
- ✓BioDisc **BK,** 125 RLM, silnik mocy 370W
- ✓BioDisc **BL,** 150 RLM, silnik mocy 370W
- ✓BioDisc **1400**, 200RLM, silnik mocy 370W
- ✓BioDisc **1600**, 250RLM, silnik mocy 370W
- ✓BioDisc **1800**, 300RLM, silnik mocy 370W
- ✓BioDisc **2000**, 350RLM, silnik mocy 550W
- ✓BioDisc **F13**, 400RLM, silnik mocy 550W,
- ✓BioDisc **4000,** 600RLM, silnik mocy 750W
- ✓BioDisc **6000**, 800RLM, silnik mocy 1100W
- ✓Większe układy łączone.

Kingspan Environmental

Przykład instalacji oczyszczalni BioDisc BC (pensjonat)

Kingspan Environmental

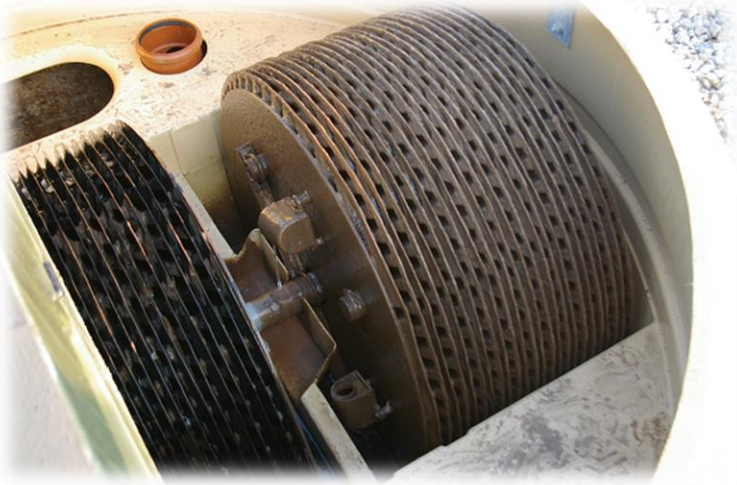

Kompaktowe rozwiązanie

Kingspan Environmental

Przykład instalacji oczyszczalni – obiekt hotelowy

Kingspan Environmental

Przykład instalacji oczyszczalni BioDisc BE

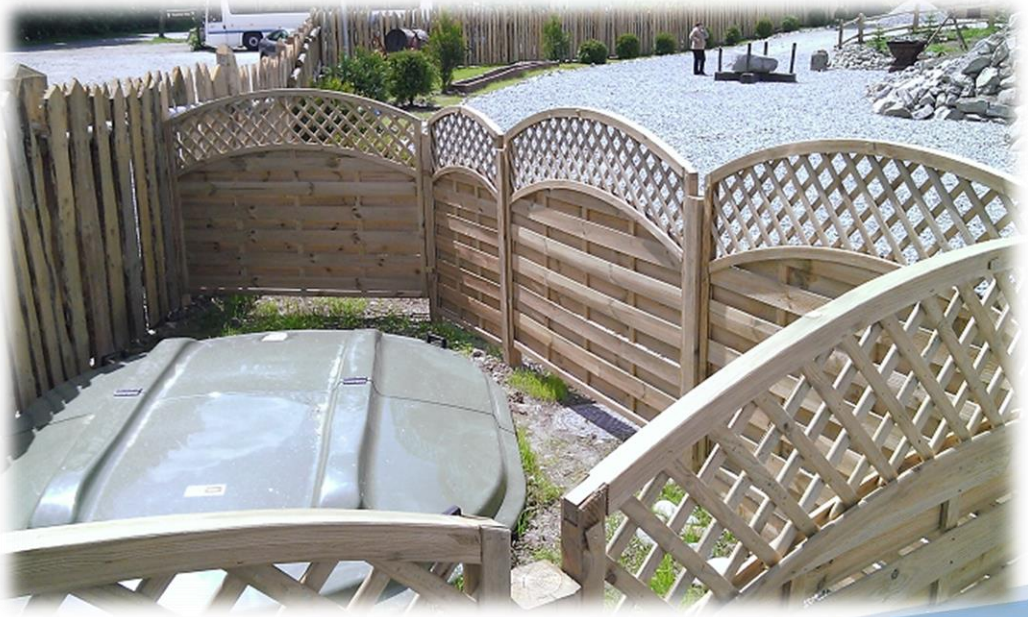

Kingspan Environmental

Przykład instalacji oczyszczalni BioDisc BG

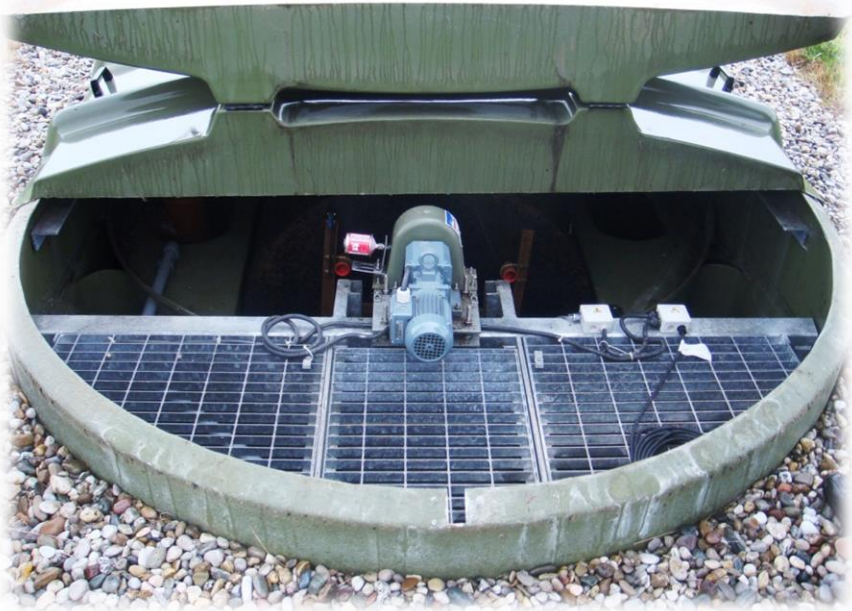

Kingspan Environmental

Samoczynne dopasowanie błony biologicznej do zmiennego dopływu

Pełna skuteczność już przy dopływie 10-30%!

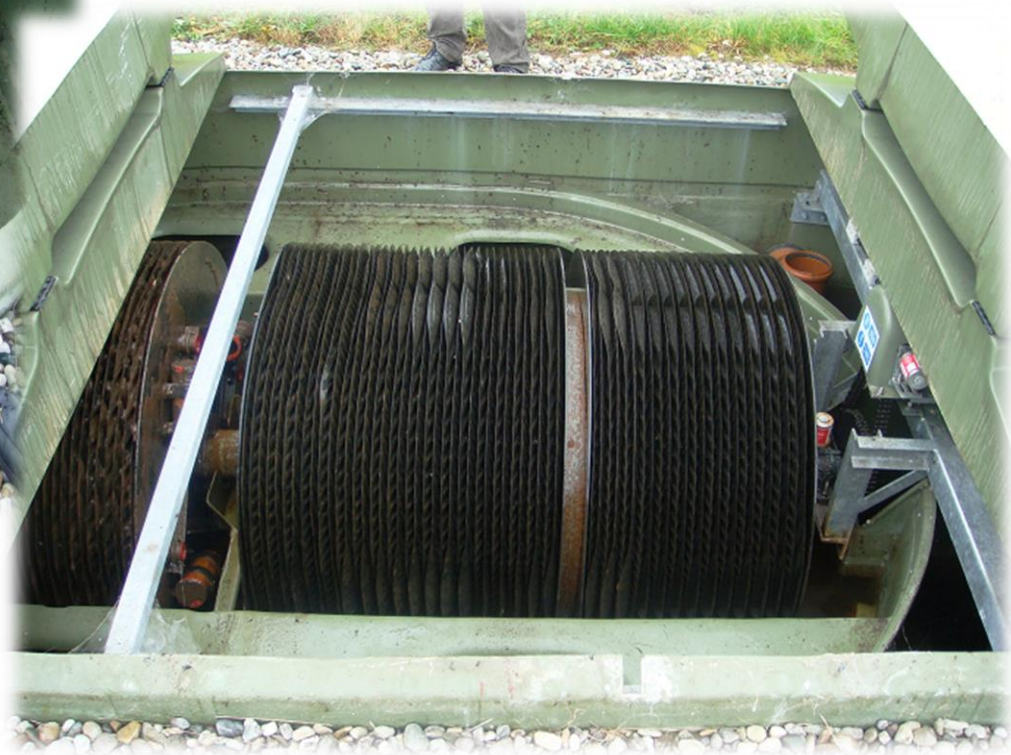

Kingspan Environmental

Kingspan Environmental

Przykład instalacji oczyszczalni BioDisc BJ - BL

Kingspan Environmental

- **Cicha praca.**
- **Brak nieprzyjemnych zapachów.**
- **Niewielka powierzchnia zabudowy.**

Kingspan Environmental

Przykład instalacji układu łączonego

Kingspan Environmental

Przykład 300RLM

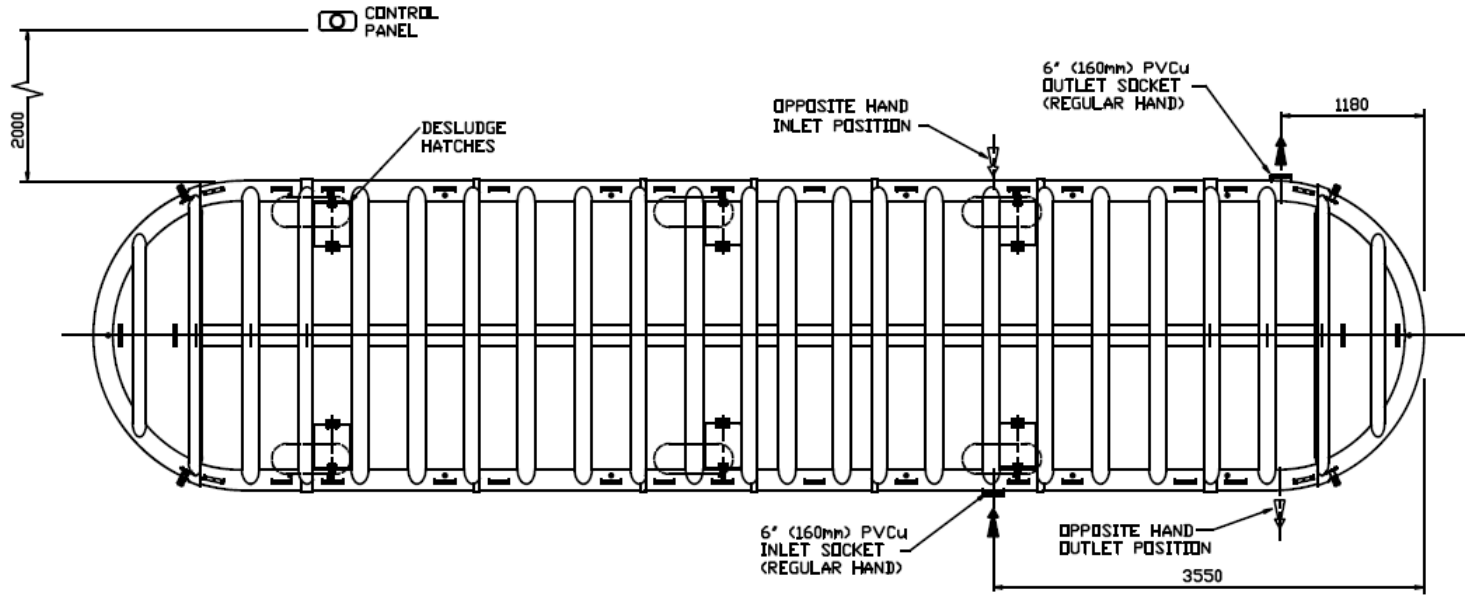

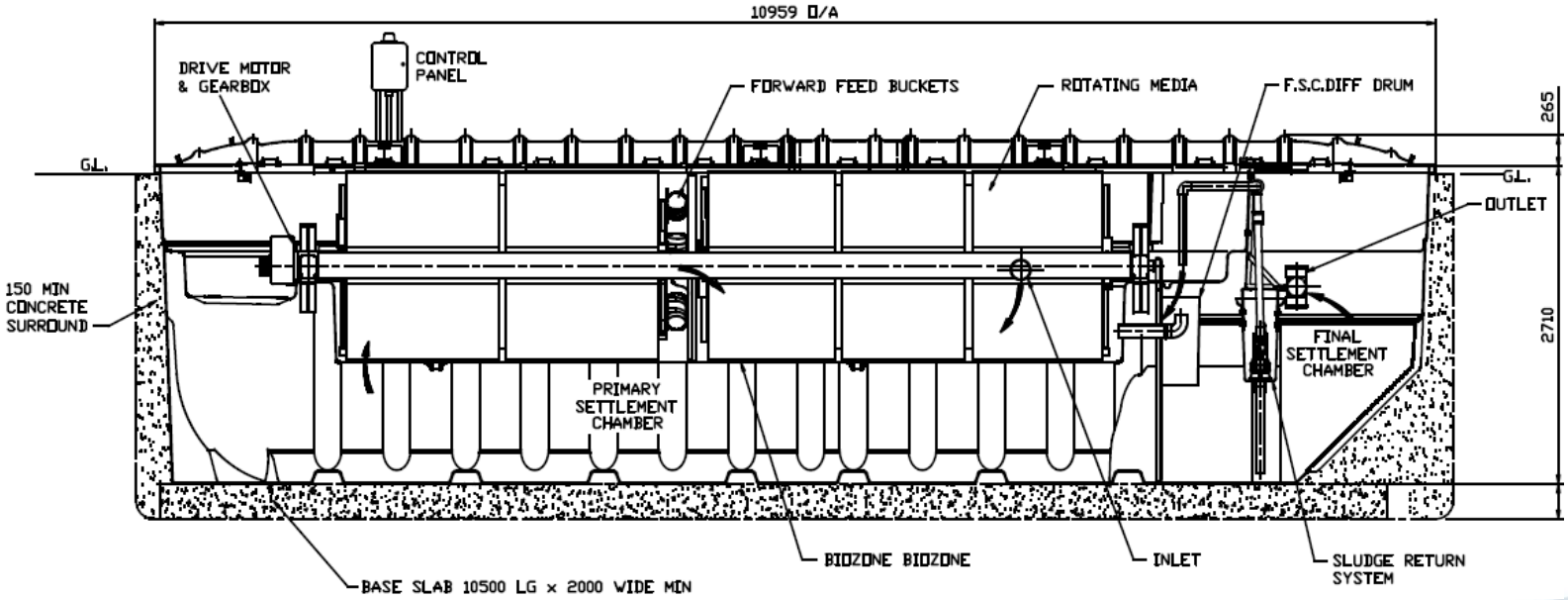

Kingspan Environmental

Przykład 800RLM

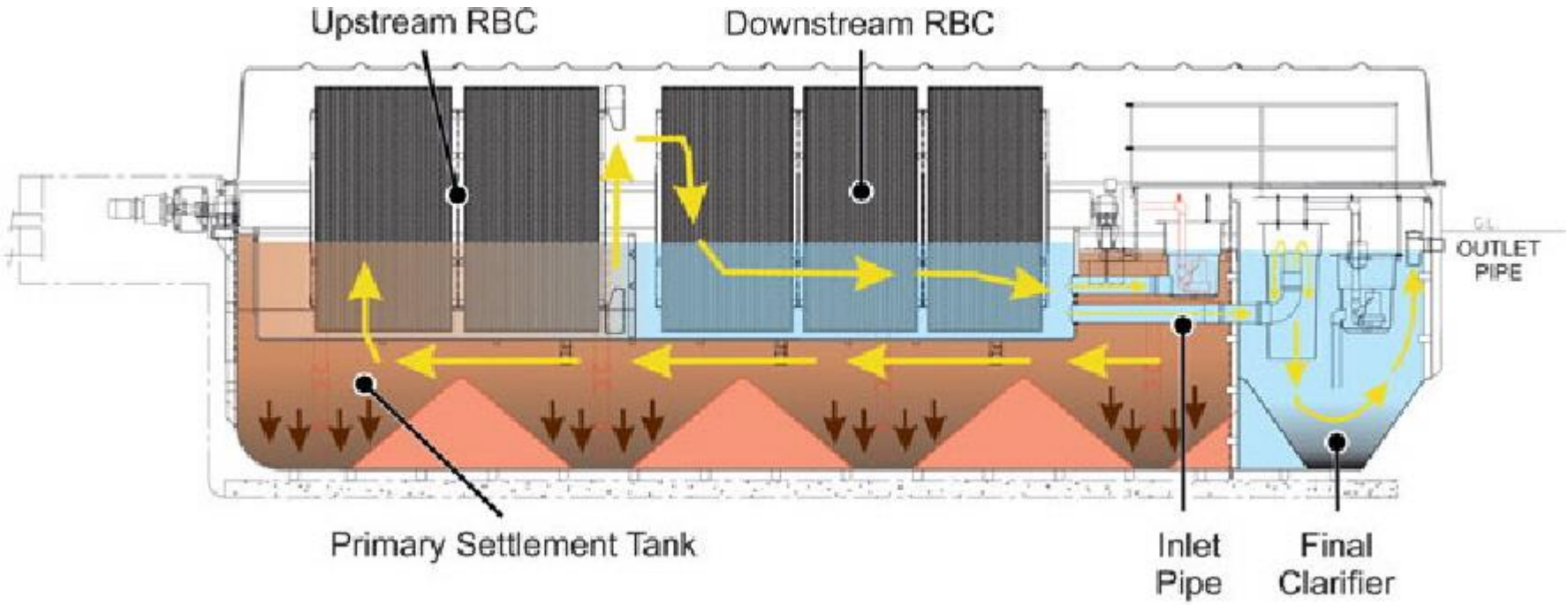

Kingspan Environmental

Przykład 800RLM

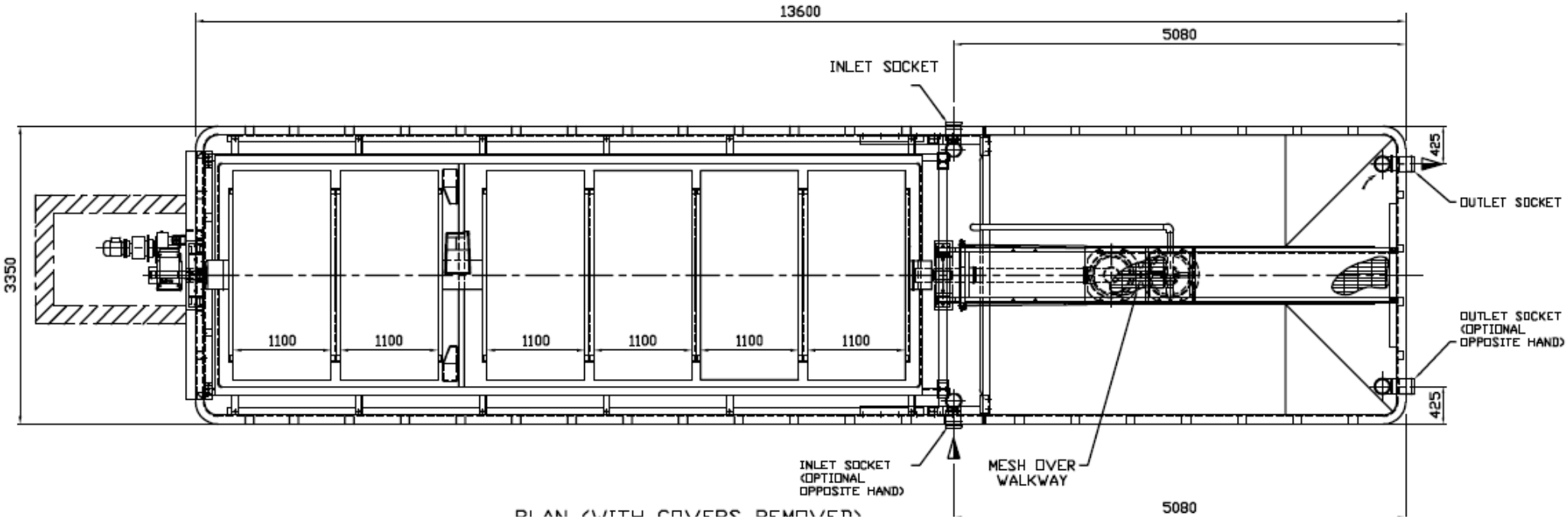

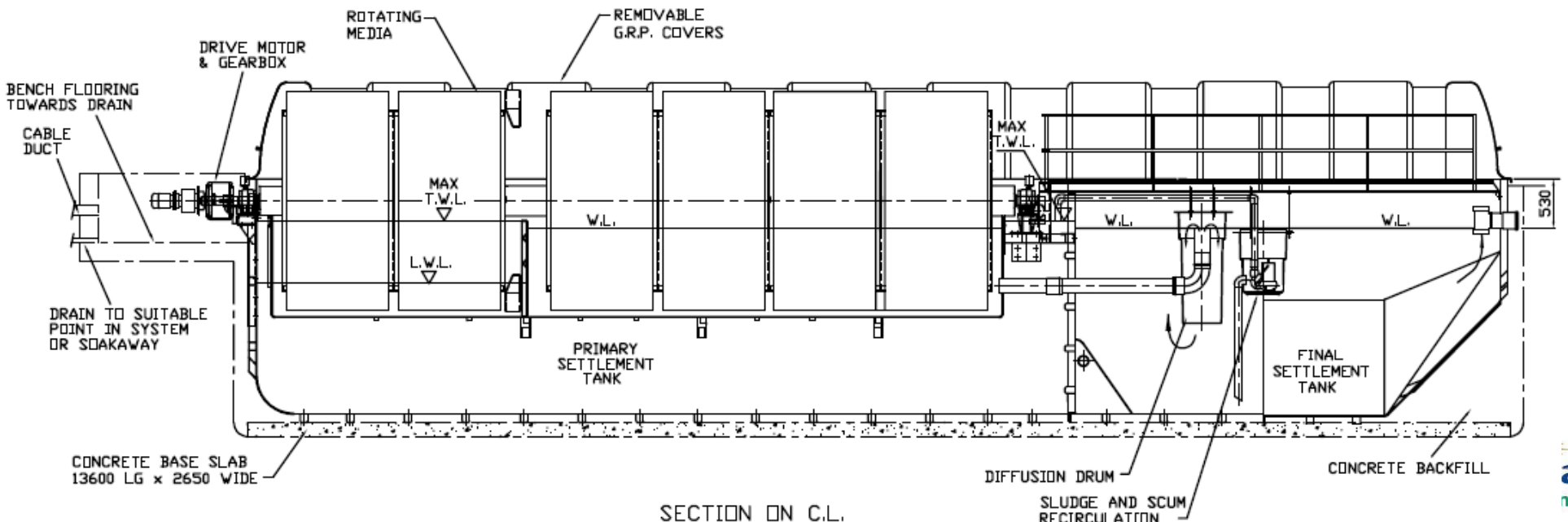

1000RLM

Indywidualne podejście projektowe;

- 1000RLM,
- Dzienny dopływ 150m3/d,
- Dzienny ładunek BZT5 60kg/d,
- Dzienny ładunek zawiesin 75kg/d,
- BZT5 na wylocie – nie więcej niż 20mg/l,
- Zawiesiny na wylocie – nie więcej niż 30mg/l,
- Aby zagwarantować zatrzymanie osadu na 30 dni = min. objętość os. wstępnego 73,5m^3
- Min. powierzchnia złóż tarczowych: 7000m^2
- Min. objętość osadnika wtórnego 12,5m^3
- Studnia recyrkulacji osadu
- Układ: osadnik wstępny + blok złoże tarczowe + osadnik wtórny + studnia recyrkulacji osadu

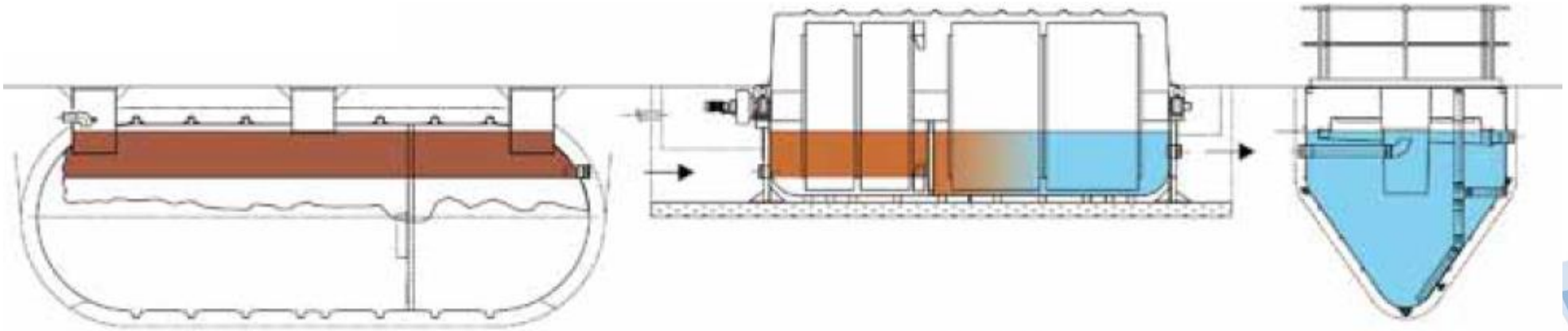

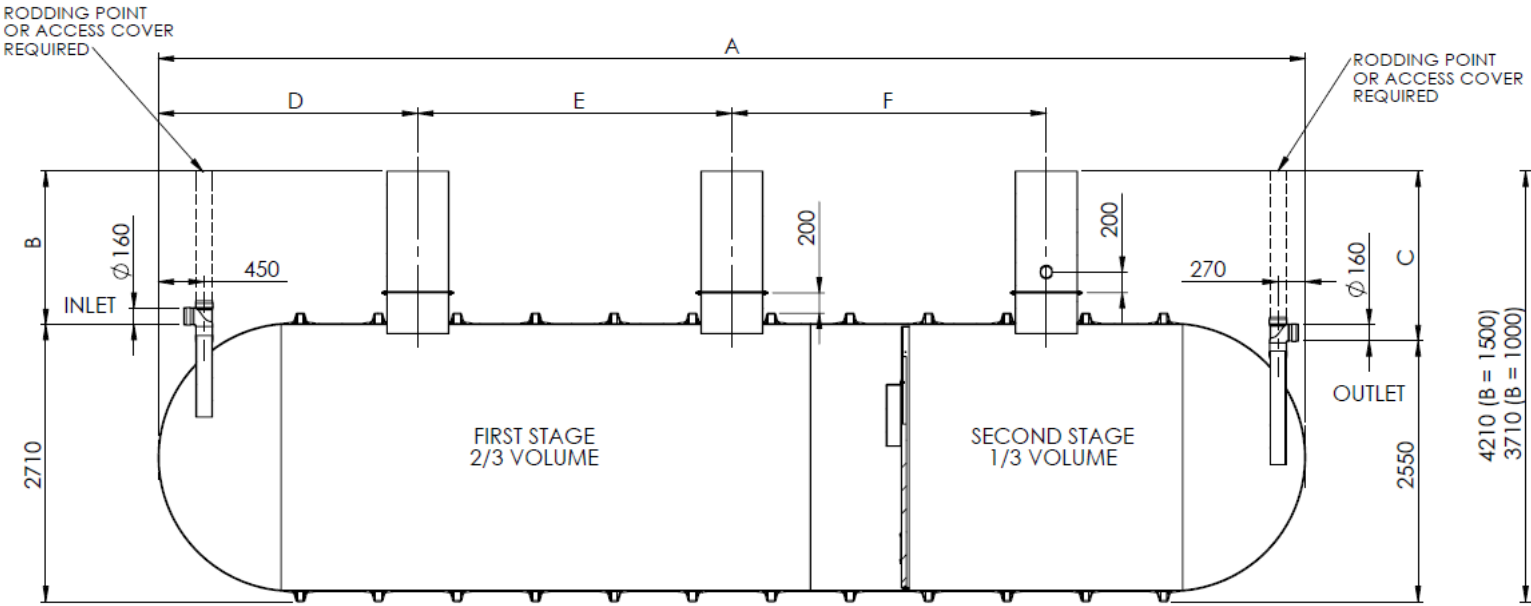

SECTION B-B

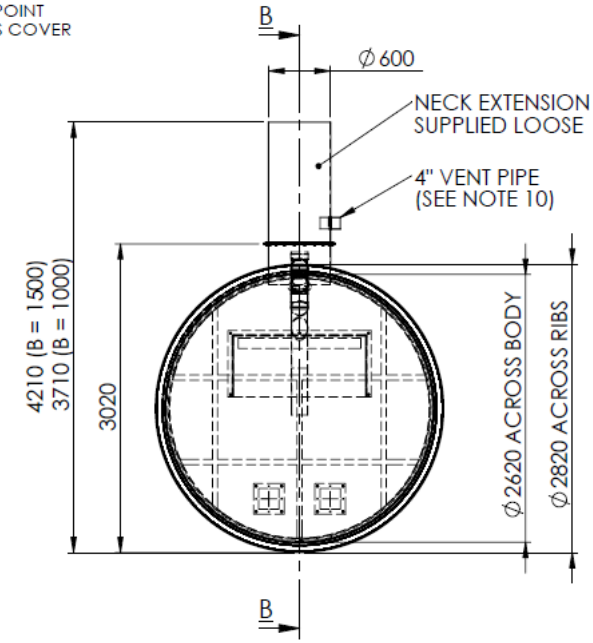

Nominal Volume (Litres)	Nominal Volume (Gallons)	Weight (Kg)	Overall Length A	Inlet Invert B = 1.5 Metres	Inlet Invert B = 1.0 Metres	Outlet Invert C	Dimension to first neck D	Dimension between necks E	Dimension between necks F
54,000	11,880	2,371	11,222	1,500	1,000	B + 160	2,538	3,073	3,075
59,000	12,068	2,460	11,991	1,500	1,000	B + 160	2,538	3,073	3,842
63,000	13,860	2,700	12,760	1,500	1,000	B + 160	2,538	3,073	4,611
71,000	15,620	3,141	14,295	1,500	1,000	B + 160	2,538	4,610	4,610
79,000	17,380	3,620	15,833	1,500	1,000	B + 160	2,538	5,379	5,379

Kingspan Environmental

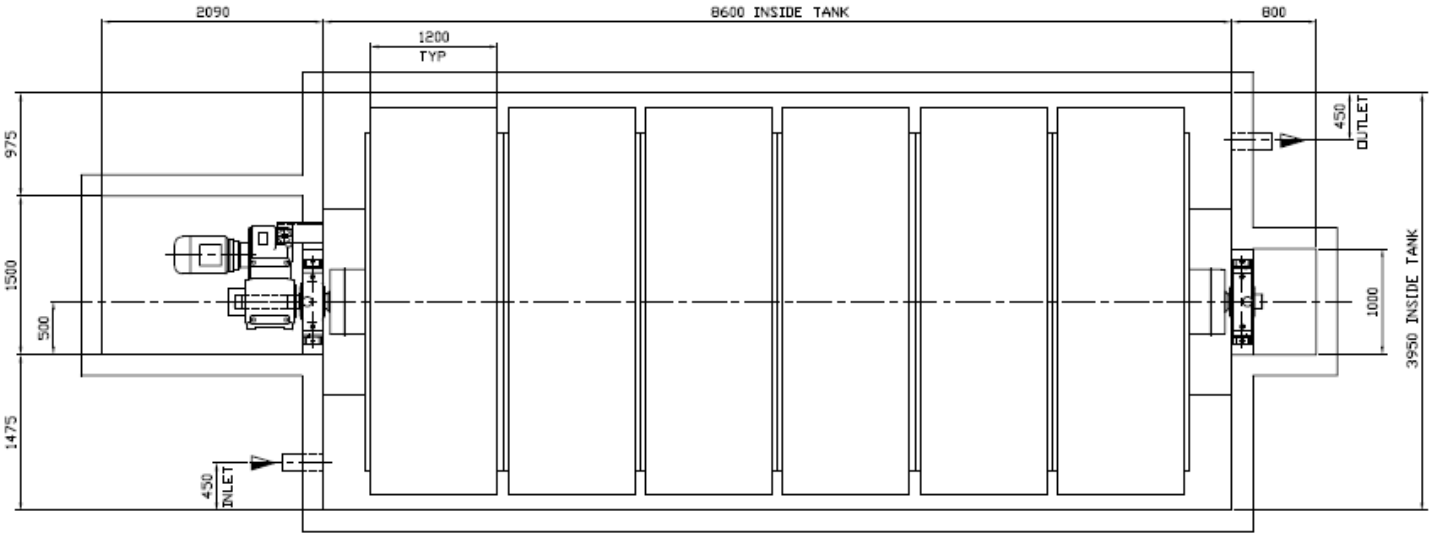

PLAN VIEW

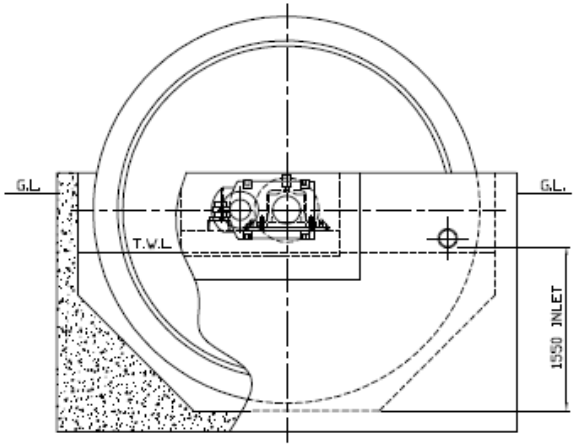

VIEW ON INLET END

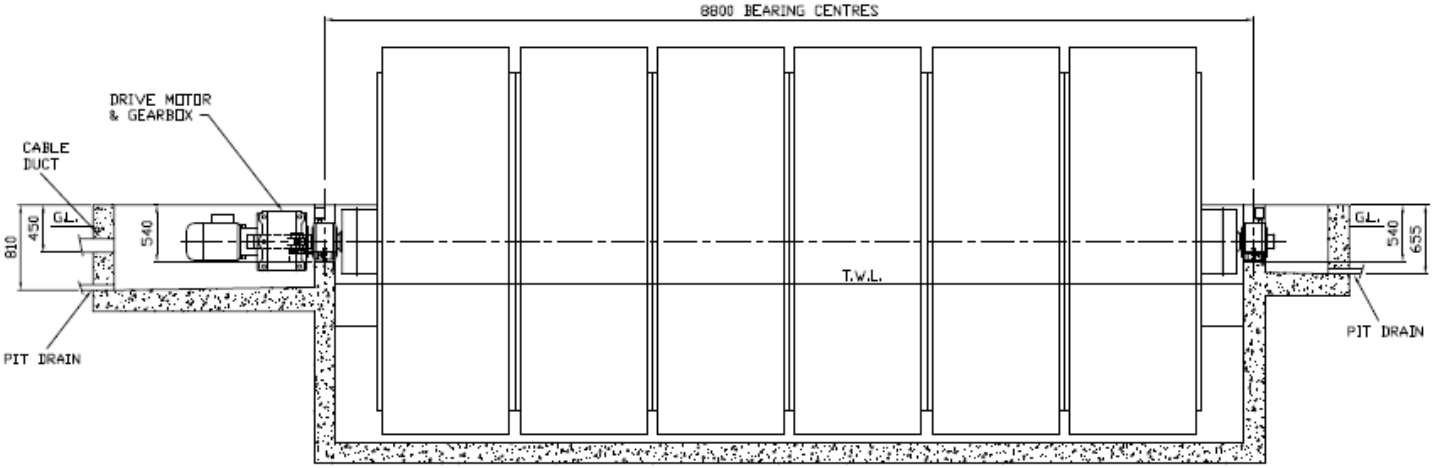

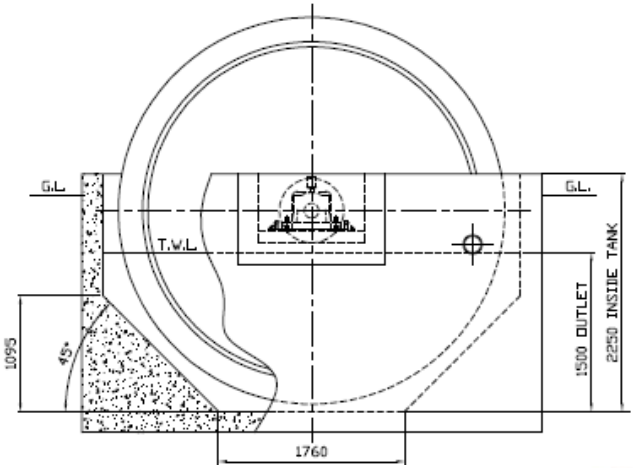

Kingspan Environmental

HEALTH AND SAFTEY AT WORK ACT 1974.
TO MEET THE REQUIREMENTS OF THE H&S AWA SAFE ACCESS TO TANK MUST BE PROVIDED.
INSTALLATION NOTE.
THE G.R.P. TANK TO BE SURROUNDED IN CONCRETE EXTERNALLY TO AVOID FLOATATION.

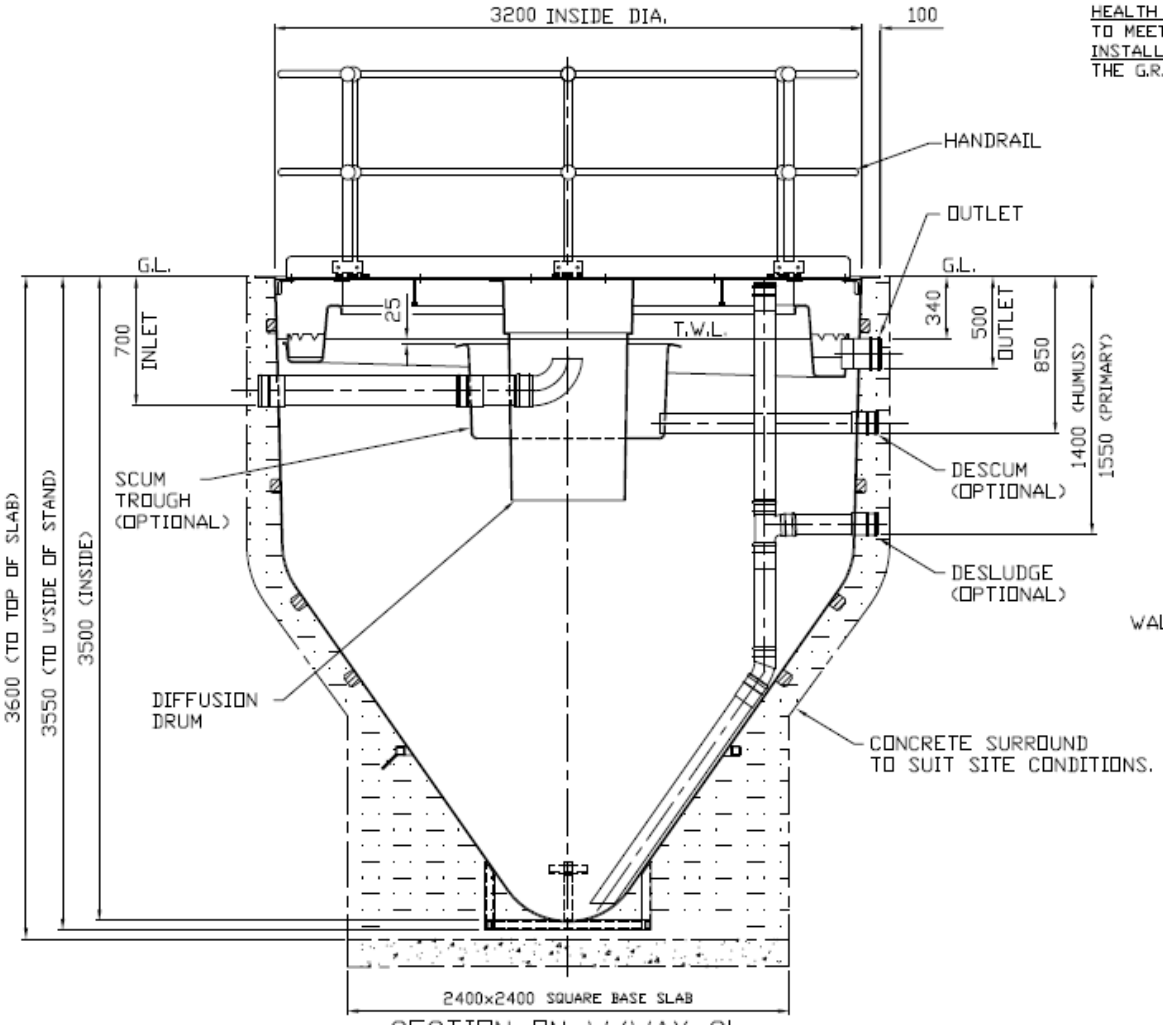

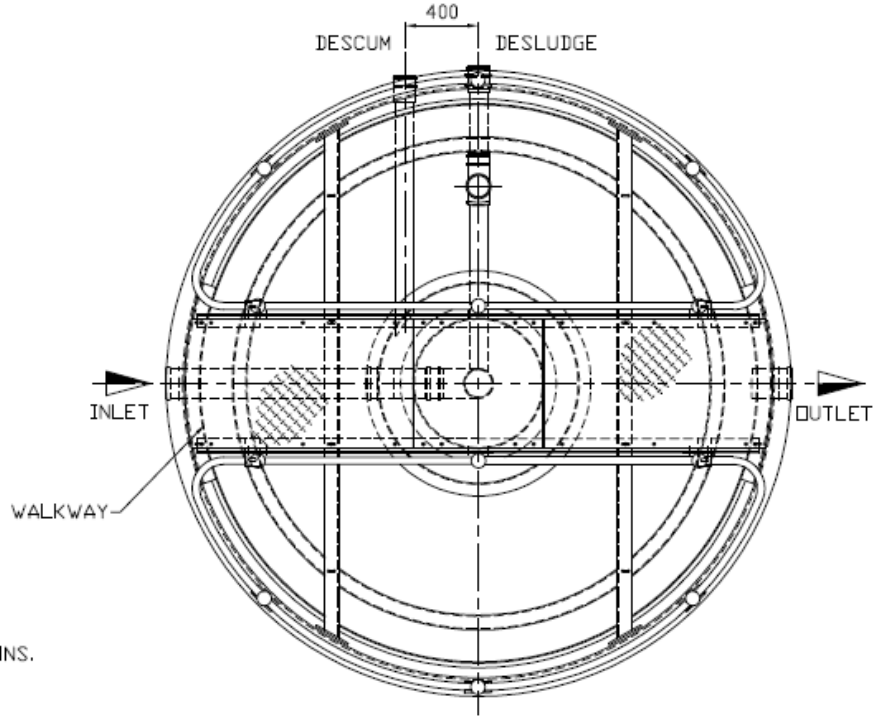

PLAN VIEW

PIPEWORK ORIENTATION
TO SUIT SITE

CONFORMS TO BS 6297
SURFACE AREA : 7.846 m2
VOLUME : 15.2 m3
DRY WEIGHT : 850 Kgs

Kingspan Environmental

Najważniejsze zalety

- Bardzo **wysoka skuteczność** oczyszczania potwierdzona certyfikatem CE; testy zgodne z PN-EN:12566-3+A1:2009: BZT5-96%, ChZT-89%, zawiesina-95%, azot amonowy-89%, oraz deklaracją zgodności zgodnie z PN-EN:12255 (powyżej 50 RLM).
- Trwały, **monolityczny zbiornik** wykonany z odpornego na agresywne środowisko GRP.
- **Odporna na nierównomierność dopływu** technologia.
- Pełna skuteczność osiągana przy dopływie **10-30% (!).**
- **Łatwy dostęp** z poziomu pokryw.
- **Cicha praca**.
- **Brak** nieprzyjemnych **zapachów**.
- **Niskie koszty** eksploatacji.
- Certyfikat CE.
- **Zautomatyzowana** praca.
- **100 000 zainstalowanych BioDisc**
- 60 lat doświadczeń zaowocowała **ponad 100 000 instalacjami BioDisc!**

Kingspan Environmental

Kingspan Klargester

Kingspan Environmental